M12弯式针型金属组装式插头 焊线式



- 欧标连接器 M12系列，
- 结构类型：金属组装弯式插头，
- 插针类型：针型，
- 芯数：2,3,4,5,6,8,12,17 Pin，
- 连接方式：焊接，
- 屏蔽：是，
- 认证：CE RoHS，
- 标准：IEC 61076-2-101

机械参数

壳体材料：	黄铜镀镍/锌合金度镍/PA+GF
胶芯材料：	PA+GF/TPU
密封材料：	环氧树脂/橡胶
插针材料：	磷铜镀金/黄铜
成型材料：	TPU/PVC
绝缘阻抗：	≥100 MΩ
接触阻抗：	≤5 mΩ
插拔次数：	≥500 次
适用温度：	-25℃ ~ +80℃
防护等级：	IP65/IP67
执行标准：	IEC 61076-2-101

尺寸图

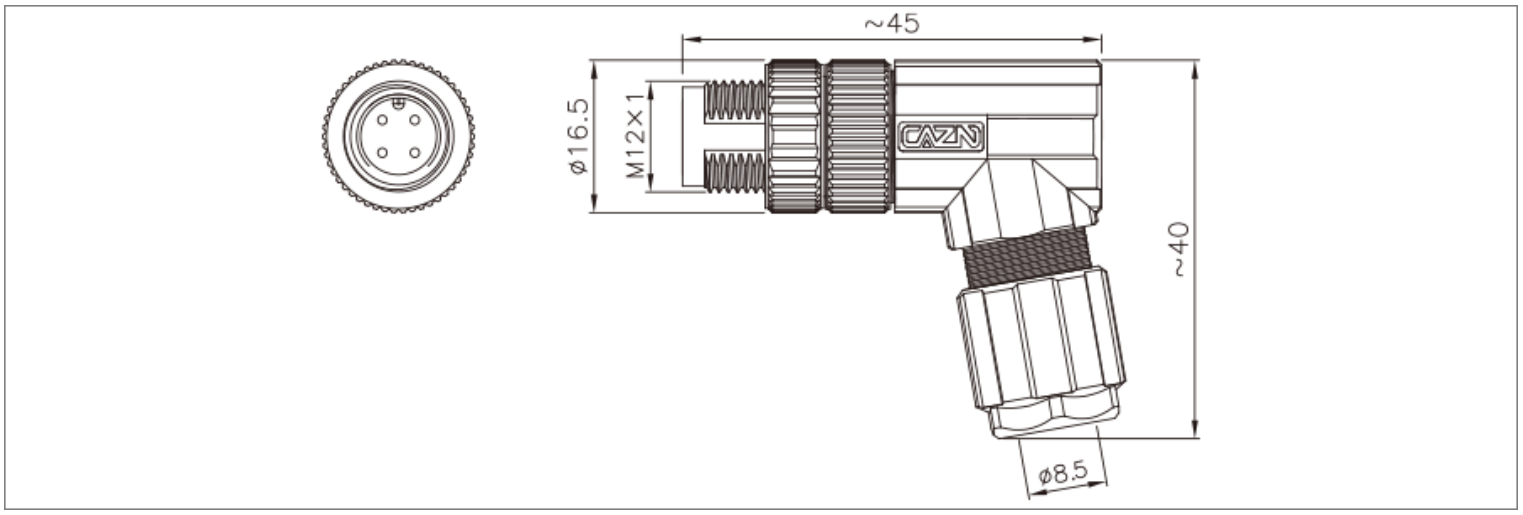

接线定义

芯位 Pins	线芯颜色 Wire core color	
	2芯(Pins)	
1	BN	
2	-	
3	BU	

芯位 Pins	线芯颜色 Wire core color	
	3芯(Pins)	
1	BN	
2	-	
3	BU	
4	BK	

芯位 Pins	线芯颜色 Wire core color	
	6芯(Pins)	
1	BN	
2	WH	
3	BU	
4	BK	
5	-	
6	GY	
7	RD	

芯位 Pins	线芯颜色 Wire core color	
	8芯(Pins)	
1	WH	
2	BN	
3	GN	
4	YE	
5	GY	
6	PK	
7	BU	
8	RD	

芯位 Pins	线芯颜色 Wire core color					
	4芯A编码(4 Pins A-Code)		4芯B编码(4 Pins B-Code)		4芯D编码(4 Pins D-Code)	
1	BN		BN		YE	
2	WH		WH		WH	
3	BU		BU		OG	
4	BK		BK		BU	

芯位 Pins	线芯颜色 Wire core color			
	5芯A编码(5 Pins A-Code)		5芯B编码(5 Pins B-Code)	
1	BN		BN	
2	WH		WH	
3	BU		BU	
4	BK		BK	
5	GY		GY	

芯位 Pins	线芯颜色 Wire core color	
	12芯(Pins)	
1	BN	
2	BU	
3	WH	
4	GN	
5	PK	
6	YE	
7	BK	
8	GY	
9	RD	
10	VT	
11	OG	
12	LTGN	

芯位 Pins	线芯颜色 Wire core color	
	17芯(Pins)	
1	BN	
2	BU	
3	WH	
4	GN	
5	PK	
6	YE	
7	BK	
8	GY	
9	RD	
10	VT	
11	OG	
12	LTGN	
13	LTBU	
14	BKWH	
15	BNWH	
16	RDWH	
17	BUWH	

Wiring definition according to conventional standards, if according to the agreement or other please contact our sales.

电气参数

M12弯式针型金属组装式插头 焊线式

芯数 Pins	针型 Male				额定电流 Ratedcurrent	额定电压 Rated voltage		导体规格 Conductor size		孔型 Female			
	A	B	C	D		A/C	D/C	AWG	mm²	A	B	C	D
2					4A	250V	250V	22	0.34				
3					4A	250V	250V	22	0.34				
4			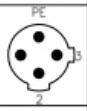		4A	250V	250V	22	0.34			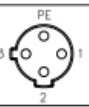	
5					4A:A型(A-Code) B型(B-Code) 2A:C型(C-Code)	60V	60V	22	0.34				
6			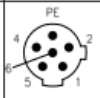		2A	30V	30V	24	0.25				
8					2A	30V	30V	24	0.25				
12	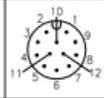				1.5A	30V	30V	26	0.14				
17					1.5A	30V	30V	26	0.14				

订购产品

产品名称	芯数	出线尺寸-PG7	3D下载	2D下载
M12弯式针型金属插头 焊接式	2A	M12-P2A-GWDP7		↓
M12弯式针型金属插头 焊接式	3A	M12-P3A-GWDP7		↓
M12弯式针型金属插头 焊接式	4A	M12-P4A-GWDP7		↓
M12弯式针型金属插头 焊接式	4D	M12-P4D-GWDP7		↓
M12弯式针型金属插头 焊接式	5A	M12-P5A-GWDP7		↓
M12弯式针型金属插头 焊接式	5B	M12-P5B-GWDP7		↓
M12弯式针型金属插头 焊接式	6A	M12-P6A-GWDP7		↓
M12弯式针型金属插头 焊接式	8A	M12-P8A-GWDP7		↓
M12弯式针型金属插头 焊接式	12A	M12-P12A-GWDP7		↓
M12弯式针型金属插头 焊接式	17A	M12-P17A-GWDP7		↓

资料下载

产品目录	CAZN正成-欧标连接器选型画册、NMEA专用连接器

EMC	正成连接器欧标系列-EMC证书 CE ROHS REACH IP
RoHS	正成-M12 连接器 ROHS证书