M12 Straight Male Metal Assembled Plug Data type Crimp

尺寸图

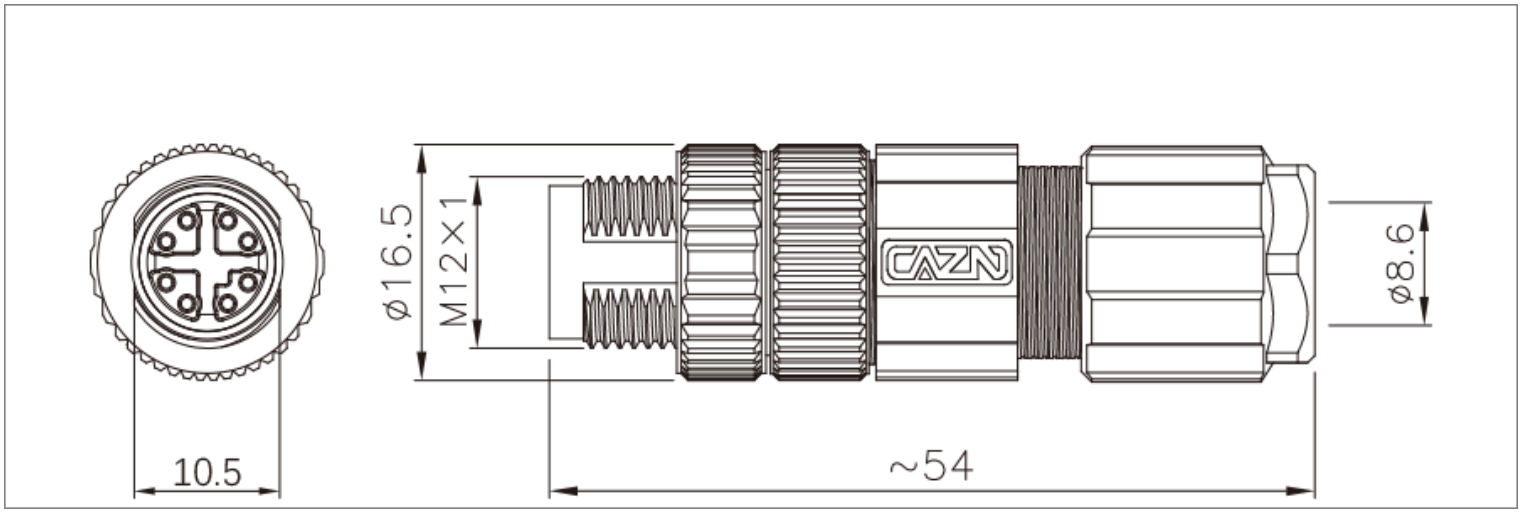

接线定义

芯位 Pins	线芯颜色 Wire core color	
	8X(8 Pins X-Code)	
1	WHOG	D1+
2	OG	D1-
3	WHGN	D2+
4	GN	D2-
5	WHBN	D4+
6	BN	D4-
7	WHBU	D3-
8	BU	D3+

芯位 Pins	线芯颜色 Wire core color	
	6Y(6 Pins Y-Code)	
1	WHOG	D1+
2	OG	D1-
3	WHGN	D2+
4	GN	D2-
5	BU	D4+
6	WH	D4-

芯位 Pins	线芯颜色 Wire core color	
	8Y(8 Pins Y-Code)	
1	WHOG	D1+
2	OG	D1-
3	WHGN	D2+
4	GN	D2-
5	BU	D4+
6	WH	D4-
7	BN	D3-
8	BK	D3+

*接线定义按常规标准，如按协议或者其他请联系我司业务。

电气参数

芯数	针型	额定电流	额定电压		导体规格		孔型	PCB芯位分布图
			A/C	D/C	AWG	mm²		
8X		0.5A	50V	60V	26~24	0.14~0.25		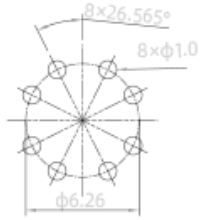
6Y		0.5A/12A	30V	30V	2×26AWG+ 4×20AWG	0.14~0.5		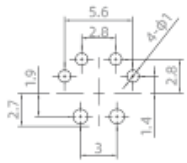
8Y		0.5A/6A	30V	30V	4×26AWG+ 4×20AWG	0.14~0.5		