M8板前安装孔型插座 焊线式 螺牙M8x0.5 子弹型

- 欧标连接器 M8系列，
- 结构类型：板前安装插座，
- 接线类型：焊线式，
- 插针类型：孔型，
- 芯数：3，4，5，6，8 pin，
- 接地：否，
- 认证：CE RoHS，
- 标准：IEC 61076-2-104，

机械参数

壳体材料：	黄铜镀镍/锌合金度镍
胶芯材料：	PA66
密封材料：	环氧树脂/橡胶
插针材料：	黄铜/磷铜镀金
成型材料：	TPU/PVC
绝缘阻抗：	≥100 MΩ
接触阻抗：	≤5 mΩ
插拔次数：	≥500 次
适用温度：	-25℃ ~ +80℃
防护等级：	IP65/IP67
执行标准：	IEC 61076-2-104

STA思大-元器件专业提供商!

尺寸图

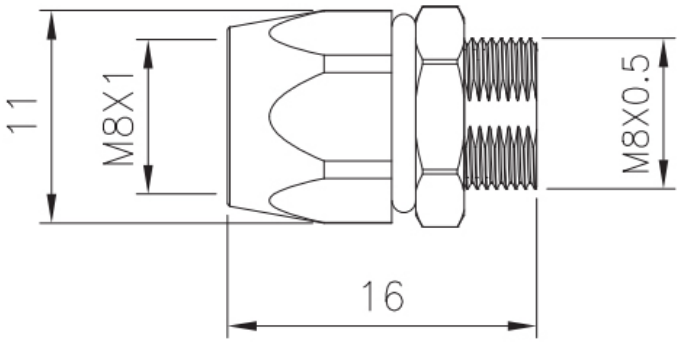

开孔尺寸
hole opening size

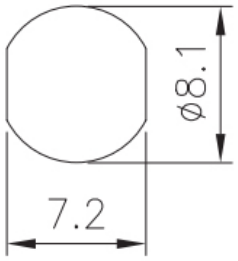

接线定义

芯位 Pins	线芯颜色 Wire core color	
	3芯(Pins)	
1	BN	
2	-	
3	BU	
4	BK	

芯位 Pins	线芯颜色 Wire core color			
	4芯A编码(4 Pins A-Code)		4芯D编码(4 Pins D-Code)	
1	BN		YE	
2	WH		WH	
3	BU		OG	
4	BK		BU	

芯位 Pins	线芯颜色 Wire core color			
	5芯A编码(5 Pins A-Code)		5芯B编码(5 Pins B-Code)	
1	BN		BN	
2	WH		WH	
3	BU		BU	
4	BK		BK	
5	GY		GY	

芯位 Pins	线芯颜色 Wire core color	
	6芯(Pins)	
1	BN	
2	WH	
3	BU	
4	BK	
5	GY	
6	PK	

芯位 Pins	线芯颜色 Wire core color	
	8芯(Pins)	
1	WH	
2	BN	
3	GN	
4	YE	
5	GY	
6	PK	
7	BU	
8	RD	

*接线定义按常规标准，如按协议或者其他请联系我司业务。
Wiring definition according to conventional standards, if according to the agreement or other please contact our sales.

电气参数

订购产品

产品名称	螺牙	结构	芯数	产品型号	3D下载	2D下载
M8板前安装孔型插座-3A芯	M8x0.5	焊线式,子弹型	3A	M8-S3A-GWB M8-ZD		
M8板前安装孔型插座-4A芯	M8x0.5	焊线式,子弹型	4A	M8-S4A-GWB M8-ZD		
M8板前安装孔型插座-4D芯	M8x0.5	焊线式,子弹型	4D	M8-S4D-GWB M8-ZD		
M8板前安装孔型插座-5B芯	M8x0.5	焊线式,子弹型	5B	M8-S5B-GWB M8-ZD		
M8板前安装孔型插座-6A芯	M8x0.5	焊线式,子弹型	6A	M8-S6A-GWB M8-ZD		
M8板前安装孔型插座-8A芯	M8x0.5	焊线式,子弹型	8A	M8-S8A-GWB M8-ZD		

资料下载

产品目录	CAZN正成-欧标产品选型手册
EMC认证	查看
RoHS报告	查看
正成连接器欧标系列-EMC证书	查看