# E13 Dust Cover Round Hole(Bayonet)

## 尺寸图

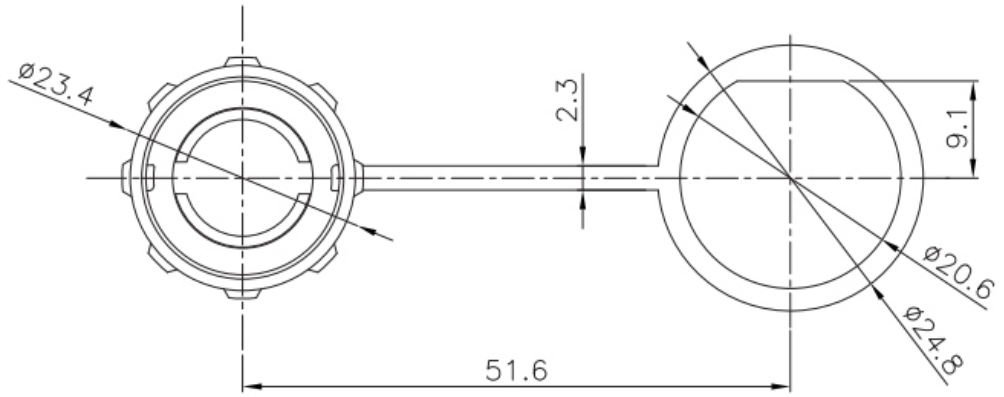




STA思大-元器件专业提供商!