E13 Female Back Mount Solder Receptacle(Threaded)

尺寸图

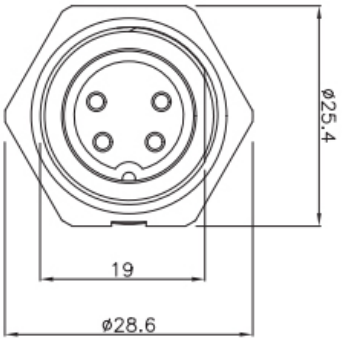

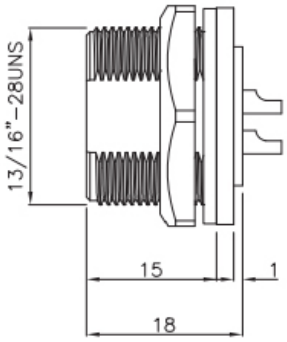

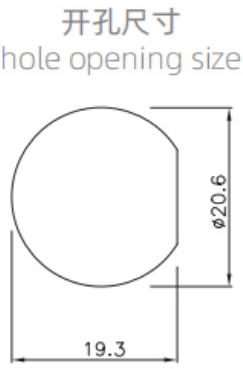

电气参数

芯数排列及技术参数 Pins arrangement & Technical parameters								
芯数 Pins	2B	3B	4B	2	3	4	5	6
芯位排布 Pins arrangement								
芯数 Pins	8C	7	8	9	10	12	14	18
芯位排布 Pins arrangement								

规格 Specifications															
芯数 Pins	2B	3B	4B	2	3	4	5	6	8C	7	8	9	10	12	14	18
线规 Wire gauge	2.5mm²(14AWG)					0.823mm²(18AWG)			16AWG+22AWG	0.519mm²(20AWG)						22AWG
引脚类型 Pin type	ø2.4mm					ø1.6mm			ø2.0mm+ø0.8mm	ø1.0mm						ø0.8mm
接线范围 Wiring range	6.0mm~10.0mm															
防水等级 Waterproof grade	IP67/IP68															
插拔次数 Durability	500															
适应温度 Applicable temperature	-45℃~105℃															
额定电压 Rated voltage	300V	300V	300V	125V	125V	125V	125V	125V	125+30V	60V	60V	60V	60V	60V	60V	30V
额定电流 Rated current	20A	20A	20A	20A	20A	10A	10A	10A	15+2A	5A	5A	5A	5A	5A	5A	2A

STA思大-元器件专业提供商!