E10 Male Back Mount Solder Receptacle(Bayonet)

尺寸图

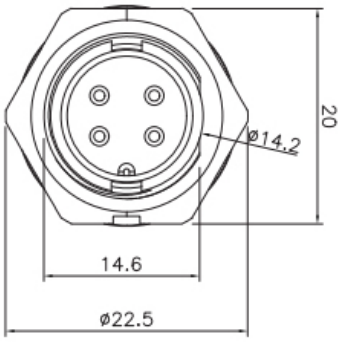

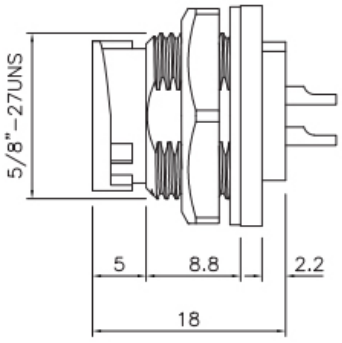

开孔尺寸
hole opening size

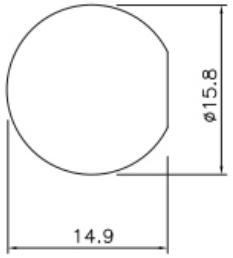

电气参数