E10成型式针型弯式插头(螺纹式)

- 塑胶防水连接器 E10系列，
- 结构类型：成型式弯式插头，
- 插针类型：针型，
- 连接方式：螺纹，
- 芯数：2,3,4,5,6,7,8pin ，
- 接线方式：焊接，
- 屏蔽：否，
- 认证：CE RoHS，

机械参数

外壳材料：	热塑性塑料PA66 阻燃等级：V-0
插针材料：	铜镀金
连接方式：	螺纹锁紧(T);卡扣锁紧(B)
接线方式：	焊接
插拔次数：	≥500次
绝缘电阻：	2000 mΩ
适用温度：	-40℃ ~ +105℃
接线范围：	4.0mm~8.0mm
防护等级：	IP67，IP68
产品规格：	5/8"-27UNS

STA思大-元器件专业提供商!

E10成型式针型弯式插头(螺纹式)

STA思大

尺寸图

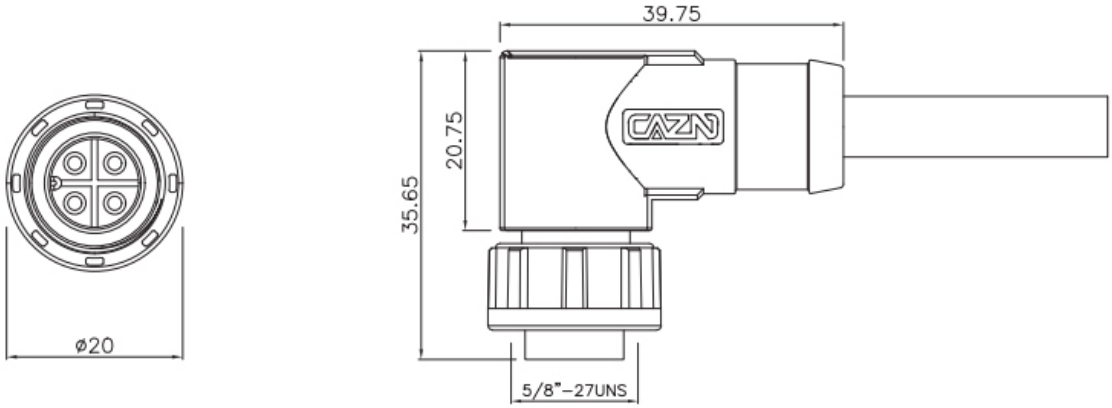

电气参数

芯数排列及技术参数 Pins arrangement & Technical parameters									
芯数 Pins	2B	3B	4B	2C	3C	4C			
芯位排布 Pins arrangement			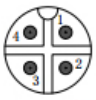		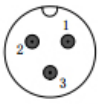				
芯数 Pins	2	3	4	5	6	7	8	10	12
芯位排布 Pins arrangement									

规格 Specifications															
芯数 Pins	2B	3B	4B	2C	3C	4C	2	3	4	5	6	7	8	10	12
线规 Wire gauge	0.823mm² (18AWG)						0.519mm² (20AWG)							0.34mm² (22AWG)	
引脚类型 Pin type	ø1.6mm						ø1.0mm							ø0.8mm	
接线范围 Wiring range	3.5mm~10.0mm														
防水等级 Waterproof grade	IP67/IP68														
插拔次数 Durability	500														
适应温度 Applicable temperature	-45℃~105℃														
额定电压 Rated voltage	300V	300V	300V	125V	125V	125V	60V	60V	60V	60V	60V	60V	60V	30V	30V
额定电流 Rated current	10A	10A	10A	10A	10A	10A	5A	5A	5A	5A	5A	5A	5A	2A	2A

订购产品

产品名称	额定电压	额定电流	芯数	产品型号	3D下载	2D下载
E10 成型式 针型 弯式插头(螺纹式)-xx米-PVC线材	300V	10A	2B	E10T-P2B-MWD-xxPV		↓

STA思大-元器件专业提供商!

E10 成型式 针型 弯式插头(螺纹式)-xx米-PVC线材	300V	10A	3B	E10T-P3B-MWD-xxPV		
E10 成型式 针型 弯式插头(螺纹式)-xx米-PVC线材	300V	10A	4B	E10T-P4B-MWD-xxPV		
E10 成型式 针型 弯式插头(螺纹式)-xx米-PVC线材	125V	10A	2C	E10T-P2C-MWD-xxPV		
E10 成型式 针型 弯式插头(螺纹式)-xx米-PVC线材	125V	10A	3C	E10T-P3C-MWD-xxPV		
E10 成型式 针型 弯式插头(螺纹式)-xx米-PVC线材	125V	10A	4C	E10T-P4C-MWD-xxPV		
E10 成型式 针型 弯式插头(螺纹式)-xx米-PVC线材	60V	5A	2	E10T-P2-MWD-xxPV		
E10 成型式 针型 弯式插头(螺纹式)-xx米-PVC线材	60V	5A	3	E10T-P3-MWD-xxPV		
E10 成型式 针型 弯式插头(螺纹式)-xx米-PVC线材	60V	5A	4	E10T-P4-MWD-xxPV		
E10 成型式 针型 弯式插头(螺纹式)-xx米-PVC线材	60V	5A	5	E10T-P5-MWD-xxPV		
E10 成型式 针型 弯式插头(螺纹式)-xx米-PVC线材	60V	5A	6	E10T-P6-MWD-xxPV		
E10 成型式 针型 弯式插头(螺纹式)-xx米-PVC线材	60V	5A	7	E10T-P7-MWD-xxPV		
E10 成型式 针型 弯式插头(螺纹式)-xx米-PVC线材	60V	5A	8	E10T-P8-MWD-xxPV		

*如需要选择其他线材，请咨询客服

资料下载

产品目录	CAZN正成-塑胶防水连接器选型画册
EMC	EMC证书、EMC报告、REACH报告
RoHS	证书、报告
防水测试报告	证书、报告