E10 Straight Male Field Installable Mating Plug(Threaded)

尺寸图

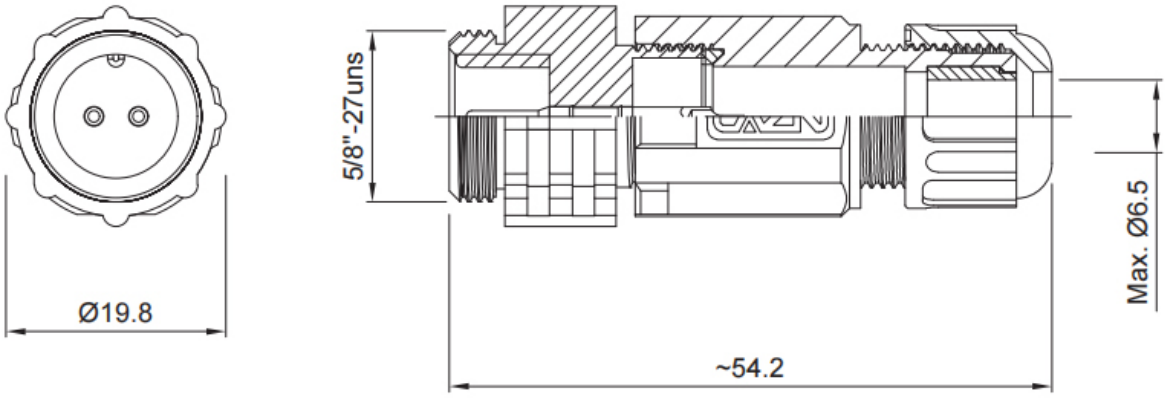

电气参数

芯数排列及技术参数 Pins arrangement & Technical parameters															
芯数 Pins	2B		3B		4B		2C		3C		4C				
芯位排布 Pins arrangement	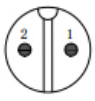								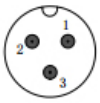						
芯数 Pins	2		3		4		5		6		7		8	10	12
芯位排布 Pins arrangement															
规格 Specifications															
芯数 Pins	2B	3B	4B	2C	3C	4C	2	3	4	5	6	7	8	10	12
线规 Wire gauge	0.823mm² (18AWG)						0.519mm² (20AWG)							0.34mm² (22AWG)	
引脚类型 Pin type	Ø1.6mm						Ø1.0mm							Ø0.8mm	
接线范围 Wiring range	3.5mm~10.0mm														
防水等级 Waterproof grade	IP67/IP68														
插拔次数 Durability	500														
适应温度 Applicable temperature	-45℃~105℃														
额定电压 Rated voltage	300V	300V	300V	125V	125V	125V	60V	60V	60V	60V	60V	60V	60V	30V	30V
额定电流 Rated current	10A	10A	10A	10A	10A	10A	5A	5A	5A	5A	5A	5A	5A	2A	2A

STA思大-元器件专业提供商!