# 18号 直式插头(ZC3116)



- 美标连接器 26482系列，18号壳体
- 结构类型：直式插头(ZC3116)
- 插针类型：孔型/针型，
- 接线类型：焊接式，
- 芯数：5，8，11，30，32，13，8□ pin ，
- 认证：CE RoHS，
- 标准：MIL-C-26482,VG95238

## 技术参数

| | |
|---|---|
| 外壳材料 | 铝合金 |
| 外壳电镀 | 军绿色 |
| 外壳选材 | 黑色镀锌(RoHs)标准 |
| 绝缘体和垫圈材料 | 合成橡胶 |
| 插针材料 | 铜合金 |
| 插针电镀 | 镀金 |
| 环境温度 | -55℃ ~ +125℃ |
| 机械寿命 | ≥ 500次插拔 |
| 水压 | 符合美军标26482第3.6.14条六英尺每48小时 |
| 湿度 | 符合美军标26482第3.6.25条 20天 50至90%的 |
| 烟雾测试 | 符合美军标26482第3.6.21条EIA364.28下交配连接器保护罩满足每种曝光 |
| 震动性 | 10μs 在0至2000HZ的不连续性符合EIA364.28和美军标26482第3.6.21条 |
| 冲击性 | 每秒11m能够承受50g的力，三大主轴最大的不连续性符合EIA364.27和美军标26482第3.6.23条 |

## C18-尺寸图

C18-直式插头
系列 ZC3116等级A, E, F, J & P

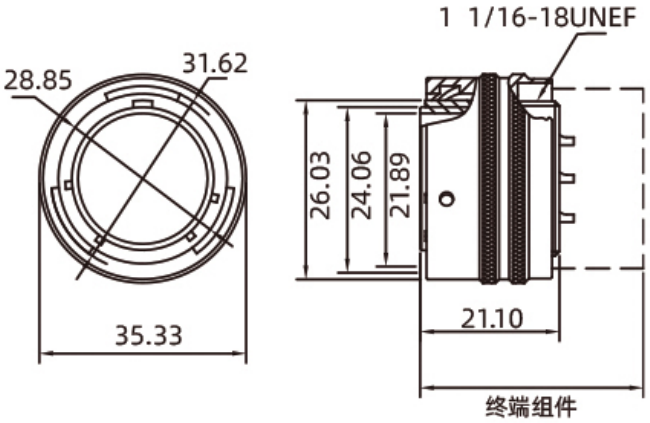


C18-终端组件
系列3116等级A, E, F & P

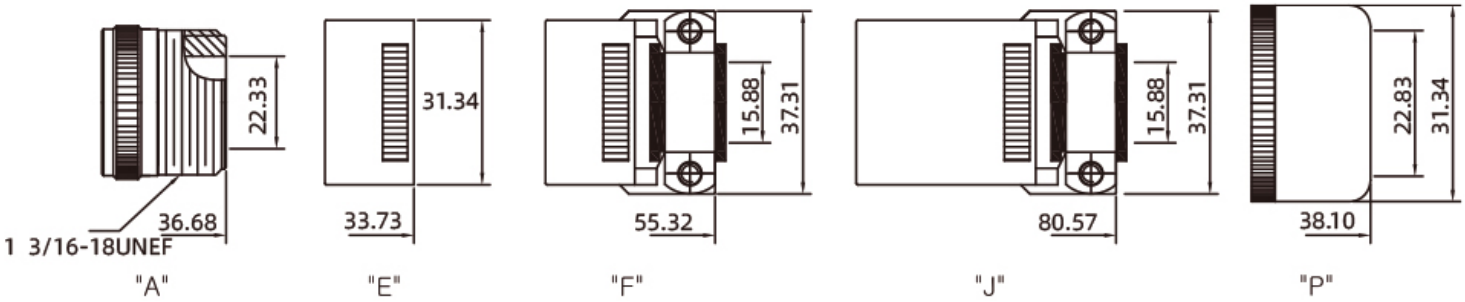


## C18-电气参数

| 型号 Insert No. | 截面图 Cross section view | 芯数 Pins | 工作电压 Rated voltage | | 导体规格 Conductor size (AWG) | 剥线长度 Strip length (mm) | 承受力 Test force N(LB) | 最大电流 Current Max.(A) |
|---|---|---|---|---|---|---|---|---|
| | | | A/C | D/C | | | | |
| 18-5 | 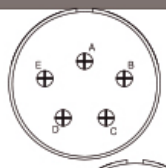 | 5 | 600V | 850V | 12-14 | 12 | 111.2(25) | 35 |
| 18-8 | 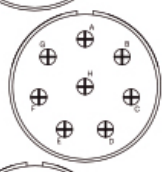 | 8 | 600V | 850V | 12-14 | 12 | 111.2(25) | 35 |
| 18-11 | 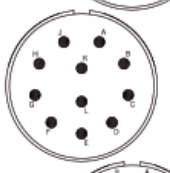 | 11 | 1000V | 1275V | 16-20 | 16 | 111.2(25) | 22 |
| 18-30 | 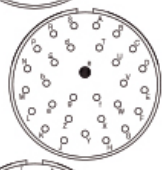 | 30 | 600V | 850V | 29P:20-24<br>+<br>1P:16-20 | 29P:20<br>+<br>1P:16 | 29P:66.7(15)<br>+<br>1P:111.2(25) | 29P:7.5<br>+<br>1P:22 |
| 18-32 | 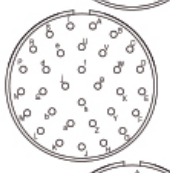 | 32 | 600V | 850V | 20-24 | 20 | 66.7(15) | 7.5 |
| 18-85 | 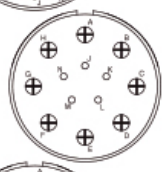 | 13 | 600V | 850V | 5P:20-24<br>+<br>8P:12-14 | 5P:20<br>+<br>8P:12 | 5P:66.7(15)<br>+<br>8P:111.2(25) | 5P:7.5<br>+<br>8P:35 |
| 18-88 | 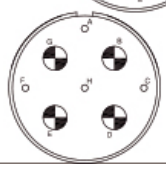 | 8 | 600V | 850V | 4P:20-24<br>+<br>4P:8-10 | 4P:20<br>+<br>4P:8 | 4P:66.7(15)<br>+<br>4P:178(40) | 4P:7.5<br>+<br>4P:74 |

## C18-键位图

# 18号 直式插头(ZC3116)

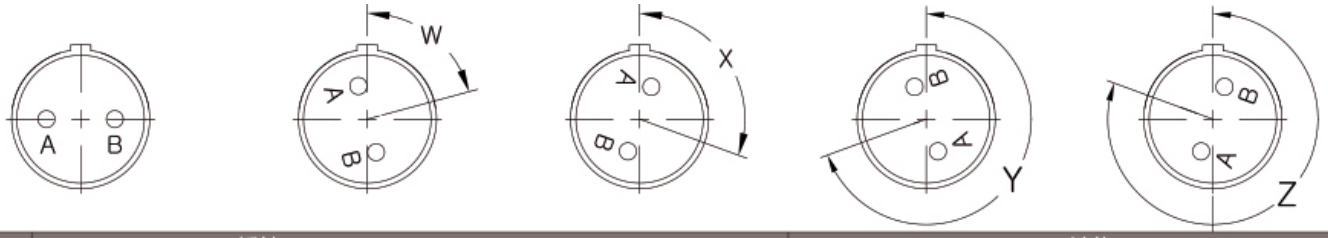


| 型号 Insert No. | 插针 Contacts | | | | | 键位 Alemate pos. | | | |
|---|---|---|---|---|---|---|---|---|---|
| | 数量 Tot | 20 | 16 | 12 | 8 | W | X | Y | Z |
| 18-5 | 5 | | | 5 | | 55 | 97 | 263 | 315 |
| 18-8 | 8 | | | 8 | | 180 | | | |
| 18-11 | 11 | | 11 | | | 62 | 119 | 241 | 340 |
| 18-30 | 30 | 29 | 1 | | | 180 | 193 | 285 | 350 |
| 18-32 | 32 | 32 | | | | 85 | 138 | 222 | 265 |
| 18-85 | 13 | 5 | | 8 | | 45 | 90 | 180 | 240 |
| 18-88 | 8 | 4 | | | 4 | 12 | 45 | 168 | 202 |

## 订购产品

| 产品名称 | 接口型号 | 针型 | 产品型号 | 3D下载 | 2D下载 |
|---|---|---|---|---|---|
| 直式插头 | 18-5 | 插针 | ZC3116A18-5P | | |
| 直式插头 | 18-8 | 插针 | ZC3116A18-8P | | |
| 直式插头 | 18-11 | 插针 | ZC3116A18-11P | | |
| 直式插头 | 18-30 | 插针 | ZC3116A18-30P | | |
| 直式插头 | 18-32 | 插针 | ZC3116A18-32P | | |
| 直式插头 | 18-85 | 插针 | ZC3116A18-85P | | |
| 直式插头 | 18-88 | 插针 | ZC3116A18-88P | | |
| 直式插头 | 18-5 | 插孔 | ZC3116A18-5S | | |
| 直式插头 | 18-8 | 插孔 | ZC3116A18-8S | | |
| 直式插头 | 18-11 | 插孔 | ZC3116A18-11S | | |
| 直式插头 | 18-30 | 插孔 | ZC3116A18-30S | | |
| 直式插头 | 18-32 | 插孔 | ZC3116A18-32S | | |
| 直式插头 | 18-85 | 插孔 | ZC3116A18-85S | | |
| 直式插头 | 18-88 | 插孔 | ZC3116A18-88S | | |

注：默认A级和镀镉橄榄褐色，需要其他款式请质询客服。

## 资料下载

| | |
|---|---|
| 相关画册 | CAZN正成-美标连接器-26482 |

| | |
|---|---|
| 相关画册 | CAZN正成-振动传感器连接器手册 |
| 相关画册 | CAZN-Connectors for Vibration Sensors-English version |