F系列-MD1 短款固定式插座



- 定位销(1,2,3)，电缆线夹

技术参数

锁紧方式：	推拉自锁式
工作温度：	-45℃ ~ +125℃
最大潮湿：	在60 ℃/140 °F 时最高达到95%
屏蔽性能：	>95dB(10MHz)；>80dB(1GHz)
抗振动性能：	15g[10~20000Hz]
盐雾测试：	> 96h
抗冲击性能：	100g,6ms
机械寿命：	> 5000次
防护等级：	IP68

尺寸图

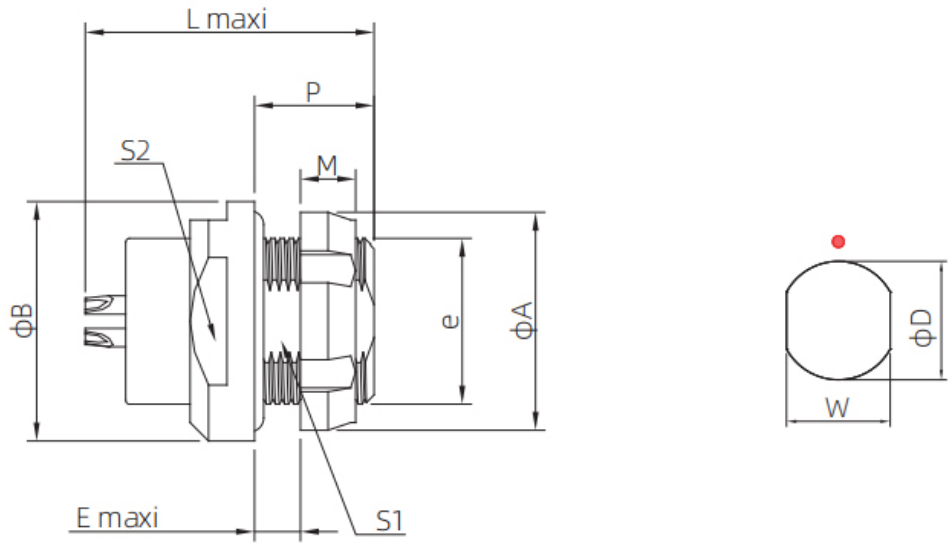

编号(Model)		尺寸(Size)									开孔尺寸(hole opening size)	
型号(Type)	系列(Series)	A	B	L	M	e	P	E	S1	S2	W	D
MD1	0F	12.0	13.0	15.7	3.0	M9*0.5	6.5	3.0	8.2	11.0	8.3	9.1

订购产品

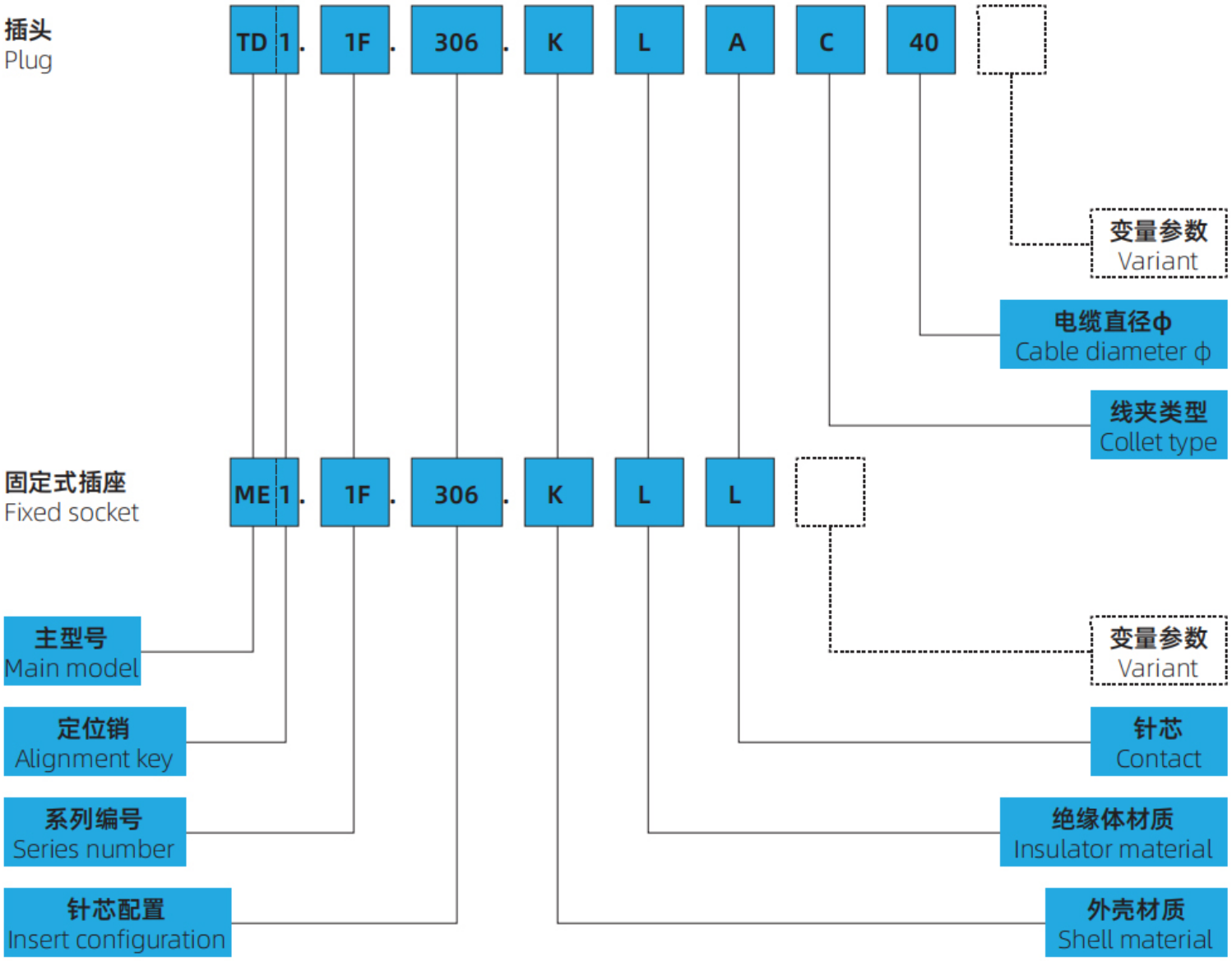

2D下载	↓
3D下载	

资料下载

产品目录	STA思大-推拉自锁系列选型手册