F系列-TD1 短款直型插头



- 定位销(1,2,3)，电缆线夹

技术参数

锁紧方式：	推拉自锁式
工作温度：	-45℃ ~ +125℃
最大潮湿：	在60 ℃/140 °F 时最高达到95%
屏蔽性能：	>95dB(10MHz)；>80dB(1GHz)
抗振动性能：	15g[10~20000Hz]
盐雾测试：	> 96h
抗冲击性能：	100g,6ms
机械寿命：	> 5000次
防护等级：	IP68

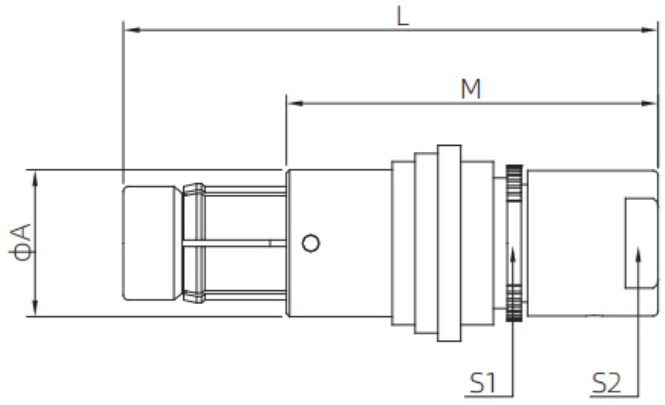

编号(Model)		尺寸(Size)					适配电缆夹(Adapted collet)	
型号(Type)	系列(Series)	A	L	M	S1	S2	最小(Min.)	最大(Max.)
TD1	0F	9.0	33.0	23.0	8.0	7.0	3.2	5.0
TD1	1F	12.0	37.0	26.0	11.0	9.0	4.2	7.0
TD1	AF	12.3	40.0	30.0	11.0	11.0	5.2	8.0
TD1	2F	15.0	43.0	31.0	13.0	12.0	5.2	10.0

订购产品

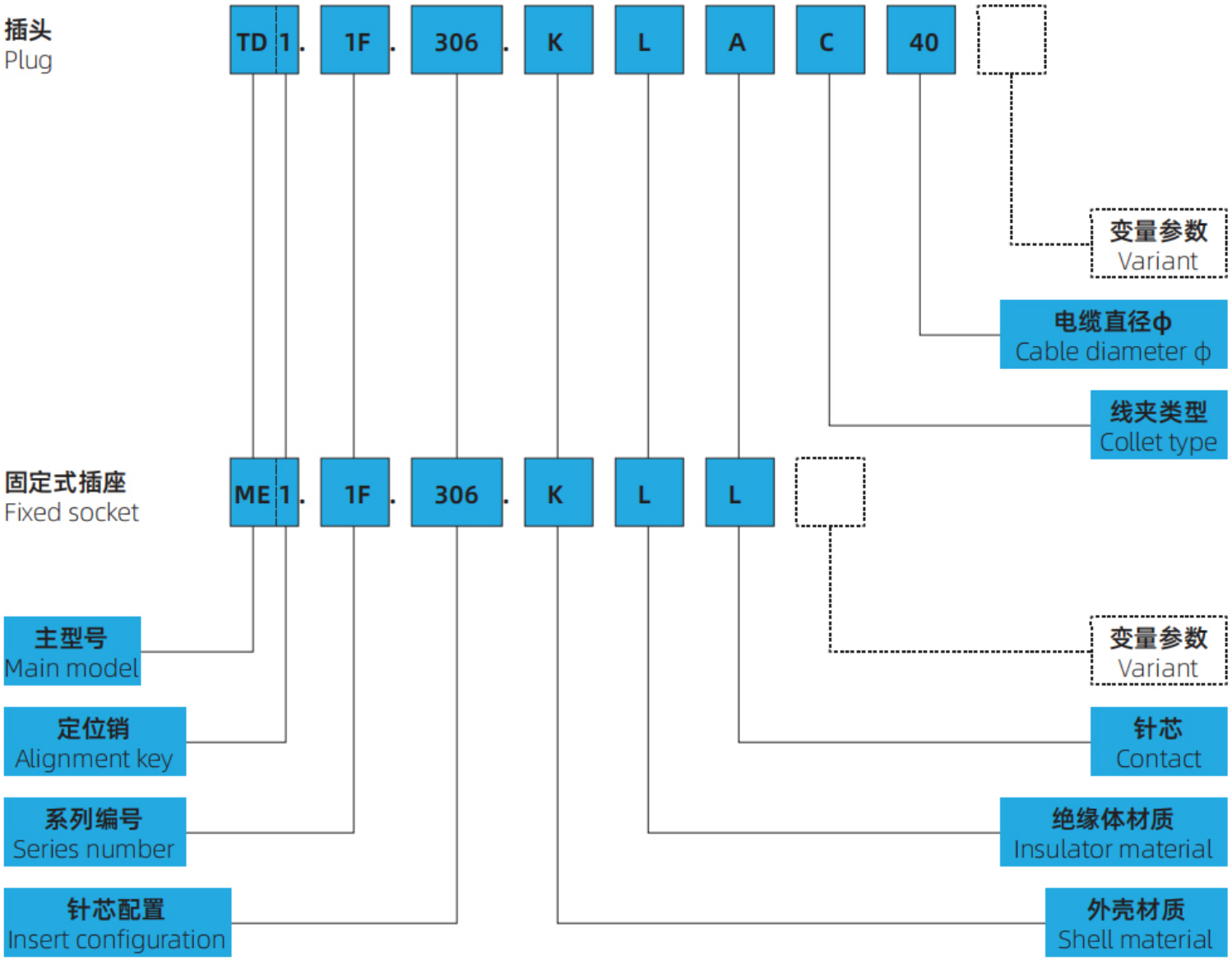

2D下载	↓
3D下载	↓

资料下载

产品目录	STA思大-推拉自锁系列选型手册