B系列-MEG 固定式插座-水密或真空密封(后面板安装)

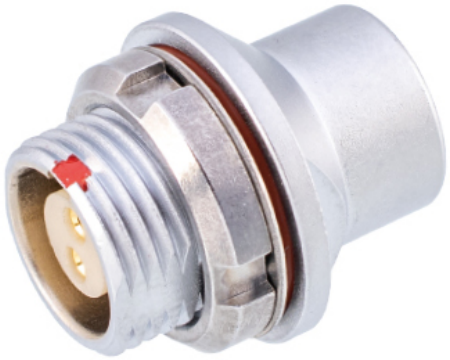

- 螺母固定，定位销(G)或定位销(A...M)，水密或真空密封(后面板安装)

技术参数

插拔次数：	>5000次
湿度：	在60℃时最高达95%
温度范围：	-55℃ ~ +200℃
抗振动性能：	10-2000 Hz,15g
抗冲击性能：	100g,6ms
盐雾腐蚀试验：	>1000 h
防护等级：	IP50
环境试验：	55/175/21
屏蔽效果：	在10MHz下>95dB；在1GHz下>80dB

尺寸图

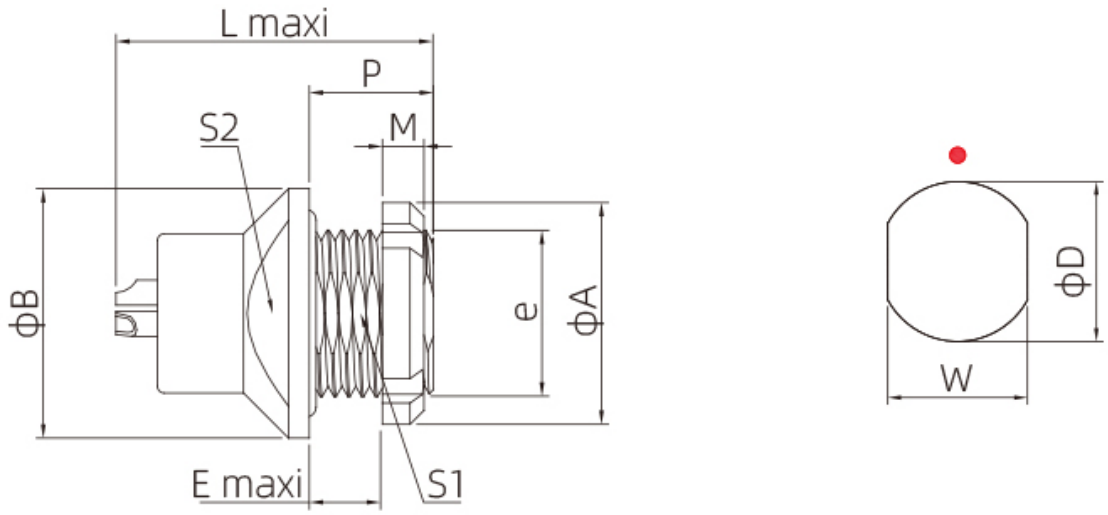

编号(Model)		尺寸(Size)									开孔尺寸(Hole opening size)	
型号(Type)	系列(Series)	A	B	e	E	L	M	P	S1	S2	W	D
MEG	00	10.0	11.0	M7*0.5	2.5	18.0	2.5	6.0	6.3	-	6.4	7.1
MEG	0B	12.0	13.0	M9*0.5	5.5	21.5	2.5	9.0	8.2	-	8.3	9.1
MEG	1B	16.0	18.0	M12*1	5.5	26.6	3.5	11.0	10.5	-	10.6	12.1
MEG	2B	20.0	20.0	M15*1	5.5	31.6	3.5	9.6	13.5	15.0	13.6	15.1

订购产品

插头：

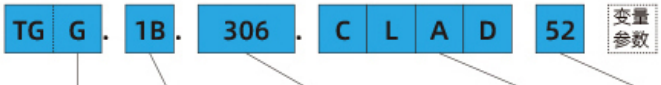

定位销
G A B C
D E F J
K L M Y

系列编号	针芯配置
00	302 303 304 305 306
0B	302 303 304 305 306 307 309 312
1B	302 303 304 305 306 307 308 310 314 316
2B	302 303 304 305 306 307 308 310 312 314 316 318 319 326 332 514
3B	302 303 304 305 306 307 308 309 310 312 314 316 318 320 322 324 326 330 332

针芯
A:针型
L:孔型

电缆直径ϕ
00:2.2~3.2
0B:3.2~5.2
1B:4.2~7.2
2B:5.2~10.2
3B:5.2~14.2

2D下载	↓
3D下载	

资料下载

产品目录	STA思大-推拉自锁系列选型手册

STA思大-元器件专业提供商!