7/8 T-Type Adapter (7/8-M12, PSS)

尺寸图

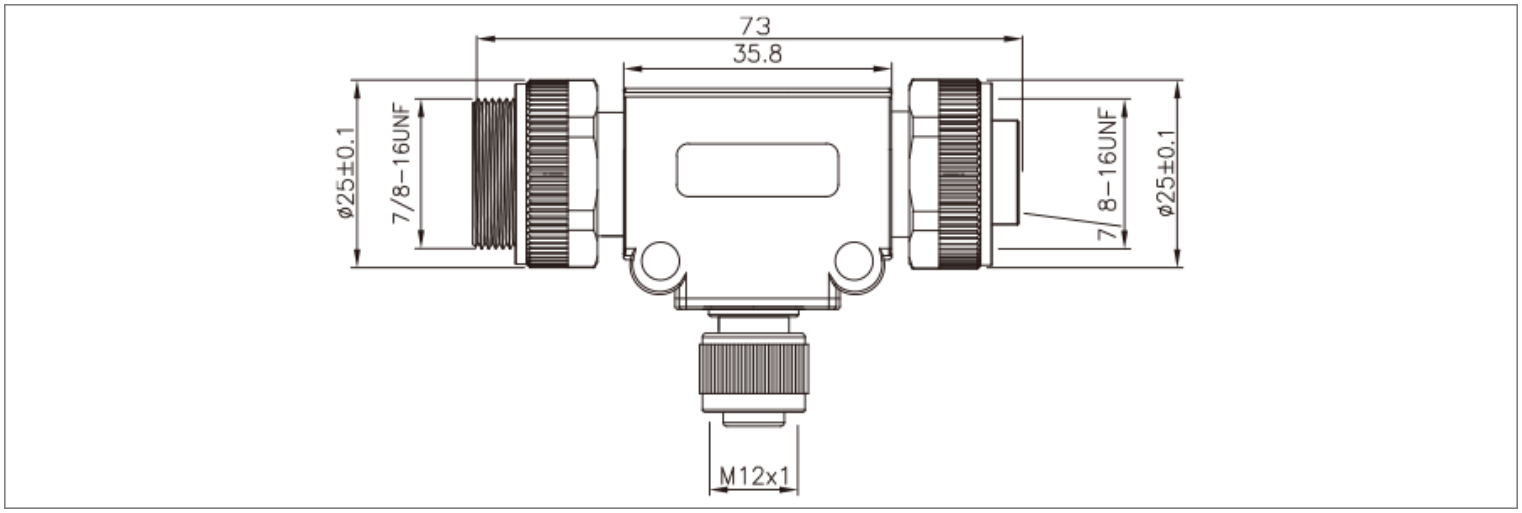

接线定义

芯位	线芯颜色
	3芯
1	BK
2	BN
3	BU

芯位	线芯颜色
	4芯
1	BK
2	BU
3	BN
4	WH

芯位	线芯颜色
	5芯
1	BK
2	BU
3	GNYE
4	BN
5	WH

*接线定义按常规标准，如按协议或者其他请联系我司业务。

电气参数

STA思大-元器件专业提供商!

芯数	针型	额定电流	额定电压		导体规格		孔型
			A/C	D/C	AWG	mm²	
3		13A	300V	300V	18	1	
4		9A	300V	300V	18	1	
5		9A	300V	300V	20	0.5	
6		9A	300V	300V	20	0.5	