7/8 Angled Female Overmolded Plug

尺寸图

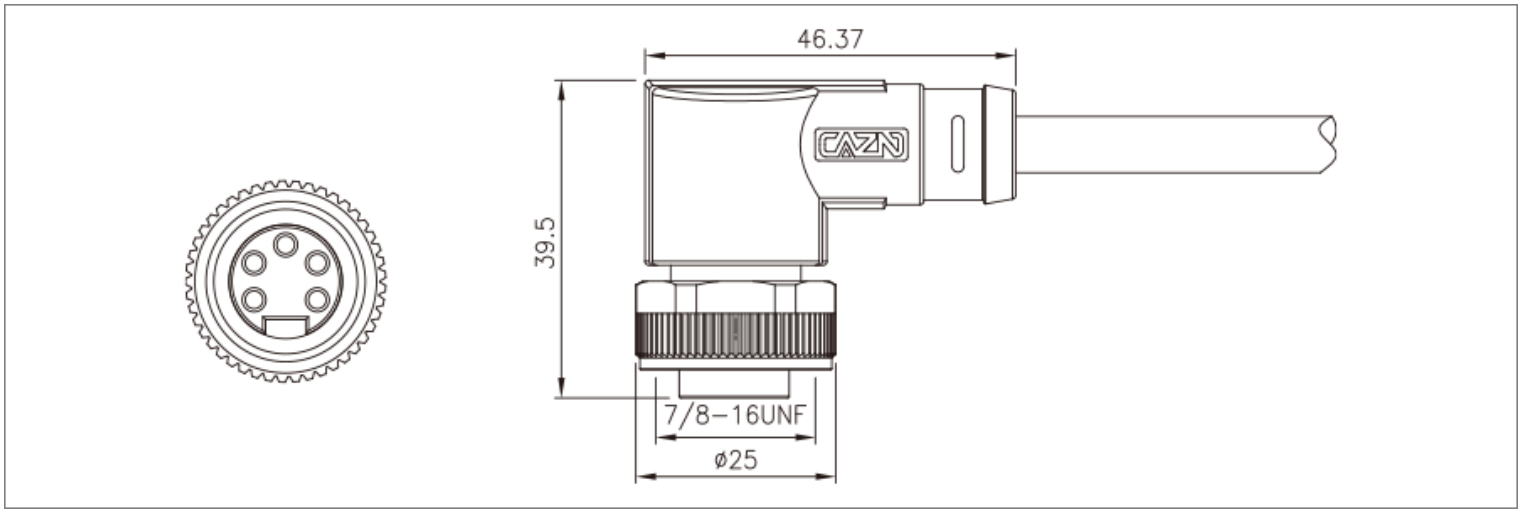

接线定义

芯位	线芯颜色	
	3芯	
1	BK	
2	BN	
3	BU	

芯位	线芯颜色	
	4芯	
1	BK	
2	BU	
3	BN	
4	WH	

芯位	线芯颜色	
	5芯	
1	BK	
2	BU	
3	GNYE	
4	BN	
5	WH	

*接线定义按常规标准，如按协议或者其他请联系我司业务。

电气参数

7/8 Angled Female Overmolded Plug

芯数	针型	额定电流	额定电压		导体规格		孔型
			A/C	D/C	AWG	mm²	
3		13A	300V	300V	18	1	
4		9A	300V	300V	18	1	
5		9A	300V	300V	20	0.5	
6		9A	300V	300V	20	0.5	