M5 Female Back Mount Socket (Solder)

尺寸图

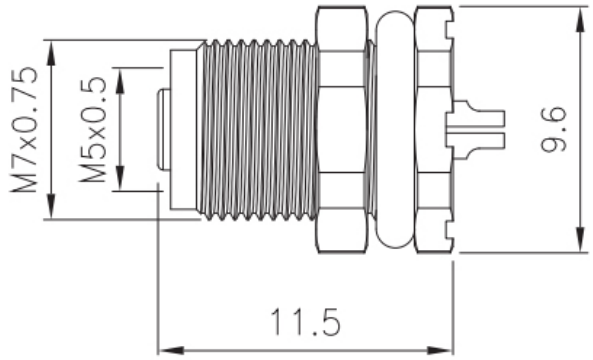

开孔尺寸
hole opening size

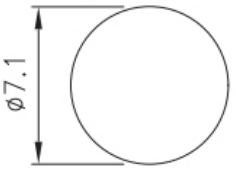

接线定义

芯位 Pins	线芯颜色 Wire core color	
	3芯(Pins)	
1	BN	
2	-	
3	BU	
4	BK	

芯位 Pins	线芯颜色 Wire core color	
	4芯(Pins)	
1	BN	
2	WH	
3	BU	
4	BK	

*接线定义按常规标准，
如按协议或者其他请联系我司业务。
Wiring definition according to conventional standards,
if according to the agreement or other please contact our sales.

电气参数

STA思大-元器件专业提供商!