M5 Male Back Mount Socket (PCB)

尺寸图

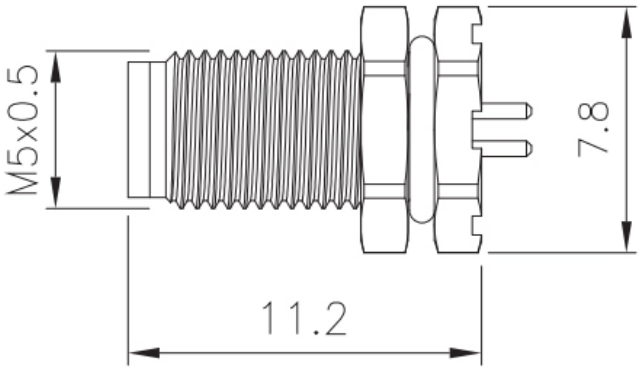

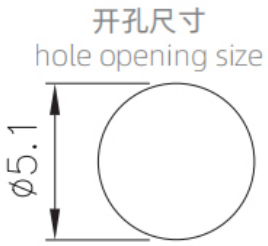

PCB芯位

芯数 Pins	3	4
针型 Male	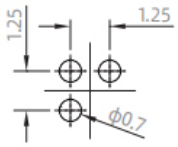	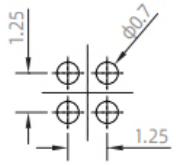

芯数 Pins	3	4
孔型 Female	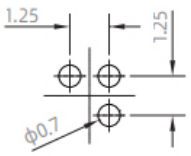	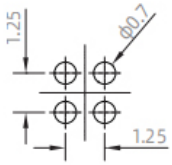

电气参数