M14 Female Back Mount Socket (PCB)

尺寸图

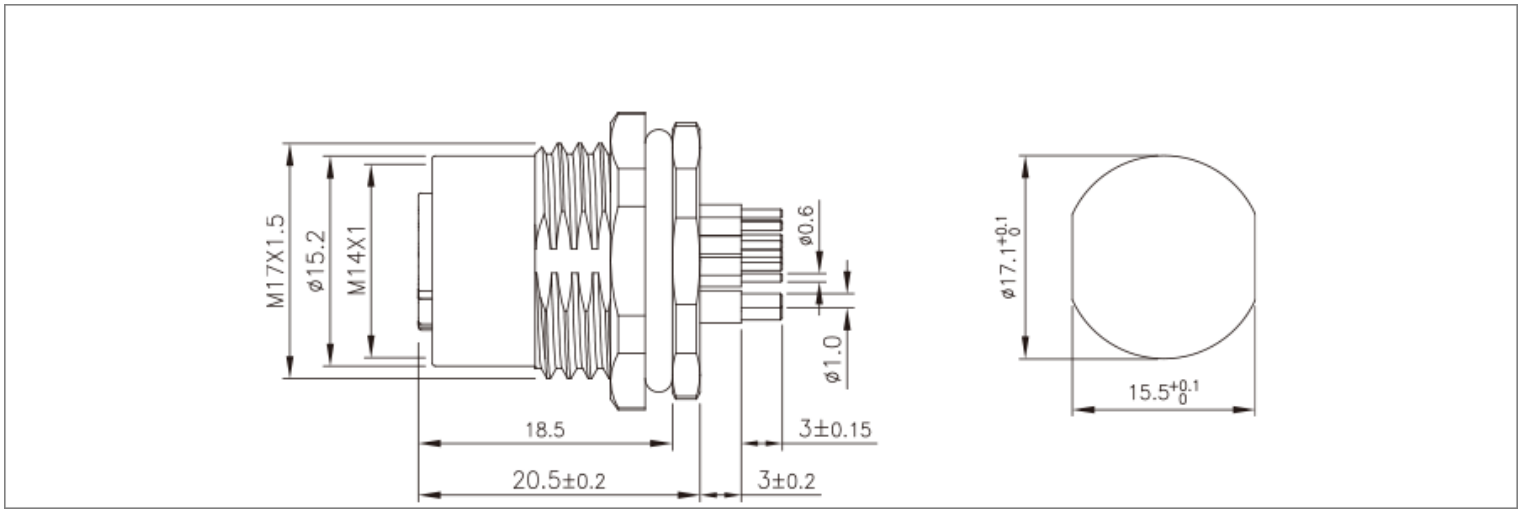

PCB芯位图

芯数	18P
芯位图	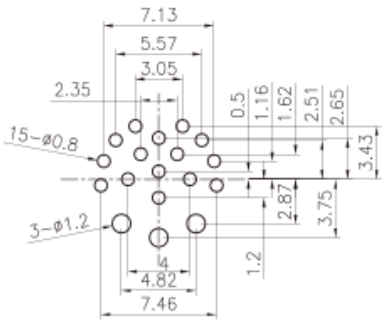

接线定义

芯位	线芯颜色
	18芯
1	OGWH
2	BUWH
3	GNWH
4	BN
5	BU
6	WH
7	GN
8	PK
9	YE
10	BK
11	GY
12	RD
13	VT
14	OG
15	LTGN
16	LTBU
17	BKWH
18	BNWH

电气参数

芯数	针型	额定电流	额定电压		导体规格		孔型
			A/C	D/C	AWG	mm²	
18	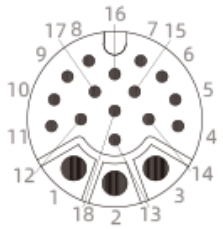	1A/5A	30V	25V	26/22	1.0/1.3	