# M12 Angled Female Overmolded Plug

## 尺寸图

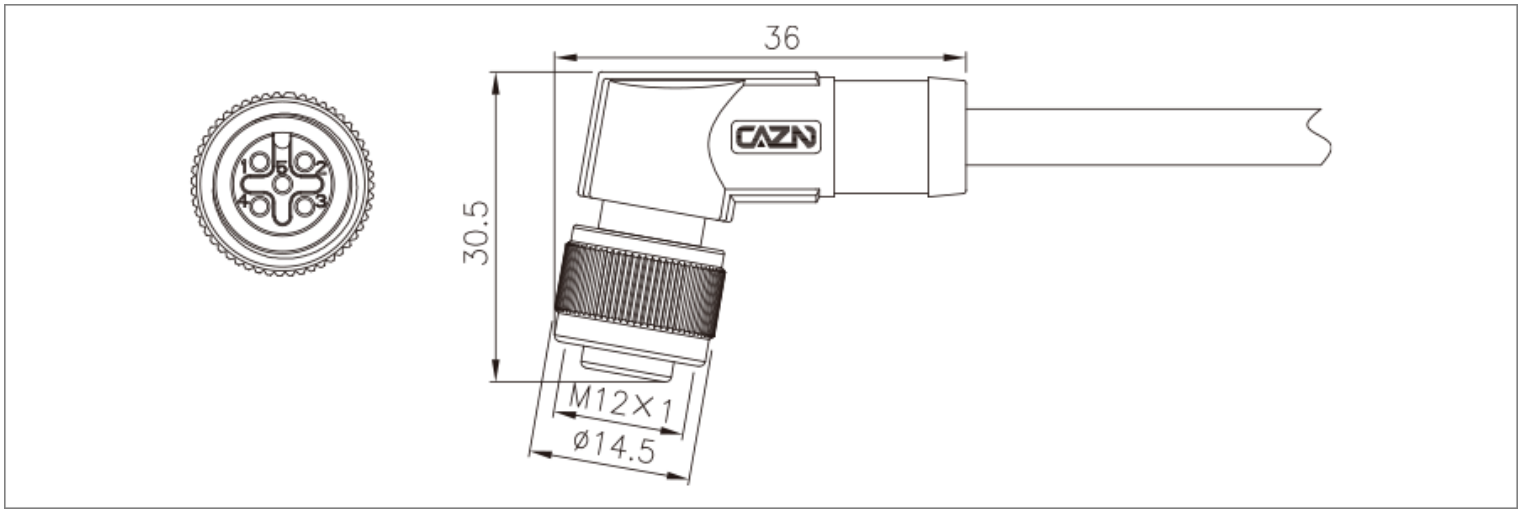


## 接线定义

| 芯位 | 线芯颜色 |
|---|---|
| | 2芯 |
| 1 | BN |
| 2 | - |
| 3 | BU |

| 芯位 | 线芯颜色 |
|---|---|
| | 3芯 |
| 1 | BN |
| 2 | - |
| 3 | BU |
| 4 | BK |

| 芯位 | 线芯颜色 |
|---|---|
| | 6芯 |
| 1 | BN |
| 2 | WH |
| 3 | BU |
| 4 | BK |
| 5 | - |
| 6 | GY |
| 7 | RD |

| 芯位 | 线芯颜色 |
|---|---|
| | 8芯 |
| 1 | WH |
| 2 | BN |
| 3 | GN |
| 4 | YE |
| 5 | GY |
| 6 | PK |
| 7 | BU |
| 8 | RD |

| 芯位 | 线芯颜色 | | | |
|---|---|---|---|---|
| | 4芯A编码 | | 4芯B编码 | 4芯D编码 |
| 1 | BN | BN | | YE |
| 2 | WH | WH | | WH |
| 3 | BU | BU | | OG |
| 4 | BK | BK | | BU |

| 芯位 | 线芯颜色 | | |
|---|---|---|---|
| | 5芯A编码 | | 5芯B编码 |
| 1 | BN | BN | |
| 2 | WH | WH | |
| 3 | BU | BU | |
| 4 | BK | BK | |
| 5 | GY | GY | |

| 芯位 | 线芯颜色 |
|---|---|
| | 12芯 |
| 1 | BN |
| 2 | BU |
| 3 | WH |
| 4 | GN |
| 5 | PK |
| 6 | YE |
| 7 | BK |
| 8 | GY |
| 9 | RD |
| 10 | VT |
| 11 | OG |
| 12 | LTGN |

| 芯位 | 线芯颜色 |
|---|---|
| | 17芯 |
| 1 | BN |
| 2 | BU |
| 3 | WH |
| 4 | GN |
| 5 | PK |
| 6 | YE |
| 7 | BK |
| 8 | GY |
| 9 | RD |
| 10 | VT |
| 11 | OG |
| 12 | LTGN |
| 13 | LTBU |
| 14 | BKWH |
| 15 | BNWH |
| 16 | RDWH |
| 17 | BUWH |

*接线定义按常规标准，如按协议或者其他请联系我司业务。

## 电气参数

