# M12 Angled Female to RJ45 Adapter 90° Data type

## 尺寸图

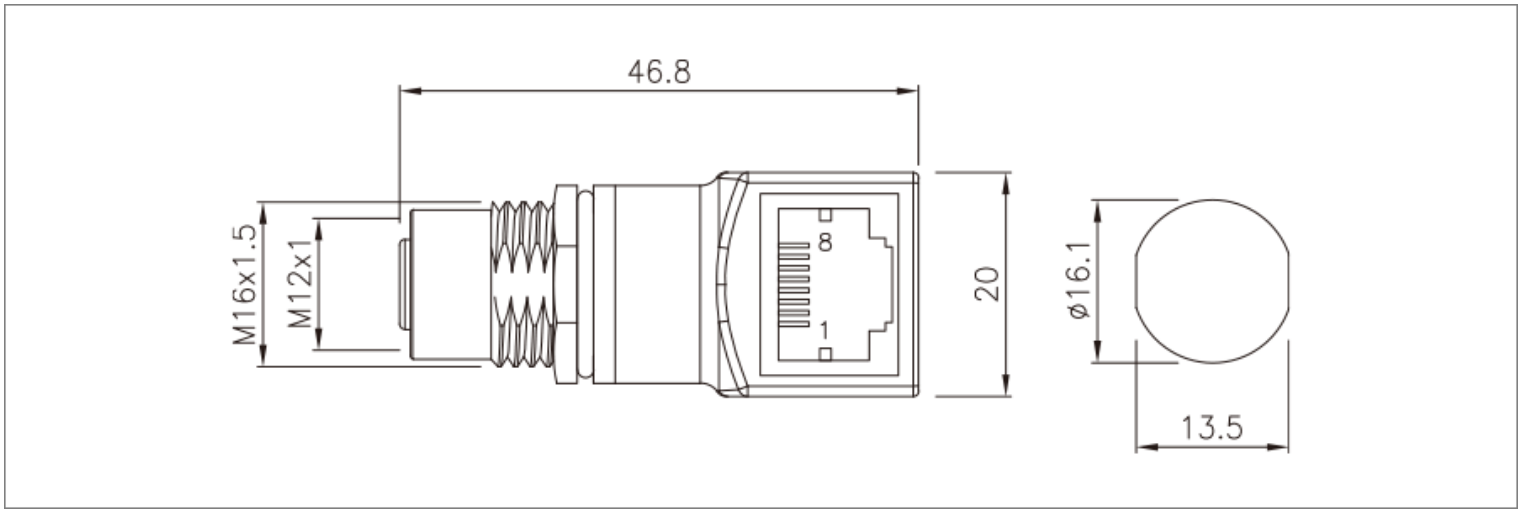


## 接线定义

| 芯位 Pins | 线芯颜色 Wire core color | |
|---|---|---|
| | 8X(8 Pins X-Code) | |
| 1 | WHOG | D1+ |
| 2 | OG | D1- |
| 3 | WHGN | D2+ |
| 4 | GN | D2- |
| 5 | WHBN | D4+ |
| 6 | BN | D4- |
| 7 | WHBU | D3- |
| 8 | BU | D3+ |

| 芯位 Pins | 线芯颜色 Wire core color | |
|---|---|---|
| | 6Y(6 Pins Y-Code) | |
| 1 | WHOG | D1+ |
| 2 | OG | D1- |
| 3 | WHGN | D2+ |
| 4 | GN | D2- |
| 5 | BU | D4+ |
| 6 | WH | D4- |

| 芯位 Pins | 线芯颜色 Wire core color | |
|---|---|---|
| | 8Y(8 Pins Y-Code) | |
| 1 | WHOG | D1+ |
| 2 | OG | D1- |
| 3 | WHGN | D2+ |
| 4 | GN | D2- |
| 5 | BU | D4+ |
| 6 | WH | D4- |
| 7 | BN | D3- |
| 8 | BK | D3+ |

*接线定义按常规标准，如按协议或者其他请联系我司业务。

## 电气参数

# M12 Angled Female to RJ45 Adapter 90° Data type

| 接口类型 Interface Code type | 芯数 Pins | 针型 Male | 额定电流 Ratedcurrent | 额定电压 Rated voltage | | 导体规格 Conductor size | | 孔型 Female |
|---|---|---|---|---|---|---|---|---|
| | | | | A/C | D/C | AWG | mm² | |
| X型 X-Code | 8X |  | 0.5A | 50V | 60V | 26~24 | 0.14~0.25 | 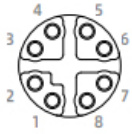 |
| Y型 Y-Code | 6Y |  | 0.5A/12A | 30V | 30V | 2×26AWG+ 4×20AWG | 0.14~0.5 |  |
| | 8Y | 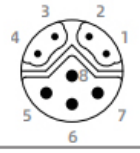 | 0.5A/6A | 30V | 30V | 4×26AWG+ 4×20AWG | 0.14~0.5 |  |